Краны шаровые двухходовые PEKOS с уплотнением металл по металлу серий P0, P1, P3, P6

DIN

ANSI

Применение

Шаровые краны с уплотнением металл по металлу применяются в качестве запорной арматуры на трубопроводах, транспортирующих высокотемпературные среды или среды с твердыми частицами, которые могут повредить мягкие седла.

Седла и шар из стали AISI 316 покрыты карбидом хрома для лучшего сопротивления коррозии и эрозии, а так же воздействию высоких температур. Седла подпружинены.

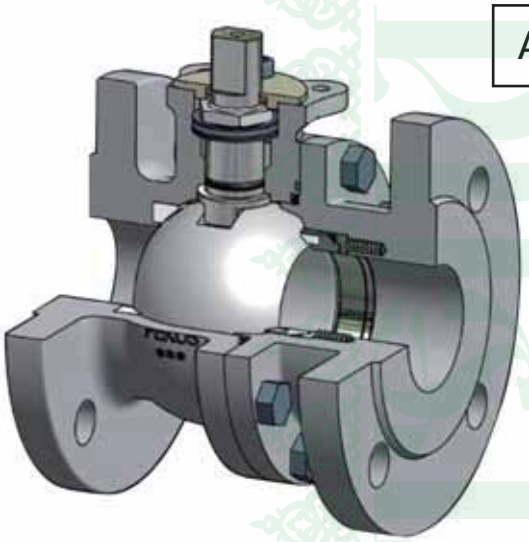

Технические характеристики

Стандарт	DIN	ANSI
Условный диаметр	15 - 300 мм (до 500 мм по запросу)	1/2"-12" (до 20" по запросу)
Условное давление	1,6 -4,0 МПа (до 40,0 МПа по запросу)	150 Lbs - 600 Lbs (до 2500 Lbs по запросу)
Рабочая температура	-60 ˚C … 400 ˚C*	
Фланец под привод	ISO 5211	
Строительная длина	EN 558	ANSI B16.10, API 6D, EN 558-2
Присоединение	фланцевое (по EN 1092-01), сварное (по запросу)	фланцевое (ANSI B16.5 RF, EN 1759-1), сварное (по запросу)
Управление	рукоятка, редуктор, пневмопривод, электропривод	

*-зависит от применяемых материалов.

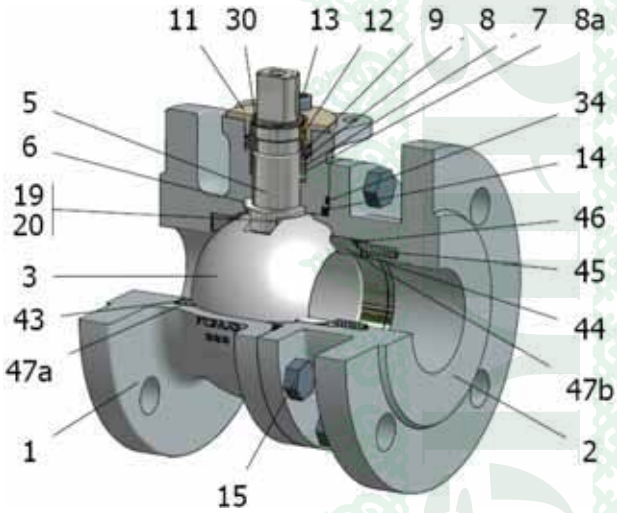

Спецификация

№	Деталь	Материалы	
		M04	M06
1	Корпус 1	Угл. сталь 1.0619	Нерж. сталь 1.4408
2	Корпус 2		
3	Шар	Нерж. сталь 1.4408 + карбид хрома	
5	Шток	Нерж. сталь 1.4401	
6	Уплотнение штока	Нерж. сталь 1.4401	
7	Уплотнение	Графит	
8	Уплотнение	Нерж. сталь 1.4401	
8a	Уплотнение	Нерж. сталь 1.4301	
9	Тарельчатая пружина	Нерж. сталь 1.4310	
11	Крышка	Нерж. сталь 1.4401	
12	Уплотнительное кольцо крышки	Углеволокно	
13	Болт для крышки	A4-70	
14	Уплотнитель корпуса 1	Графит	
15	Болт для корпуса	A2-70	A4-70
16	Рукоятка	WCB	
17	Болт рукоятки	1045 (8.8)	
19	Пружина	Нерж. сталь 1.4319	
20	Шар	Нерж. сталь 1.4401	
30	Кольцо	Нерж. сталь 1.4319	
34	Уплотнение корпуса 2	Графит	
43	Уплотнение седла	Графит	
44	Седло 1	Нерж. сталь 1.4401	
45	Пружина седла	Inconel X750	
46	Уплотнение седла	Графит	
47	Седло	Нерж. сталь 1.4408 + карбид хрома	

Конструкция крана с плавающим шаром

Шар с двумя опорами

Конструкция крана с двумя опорами шара

* Производитель оборудования оставляет за собой право вносить конструктивные изменения

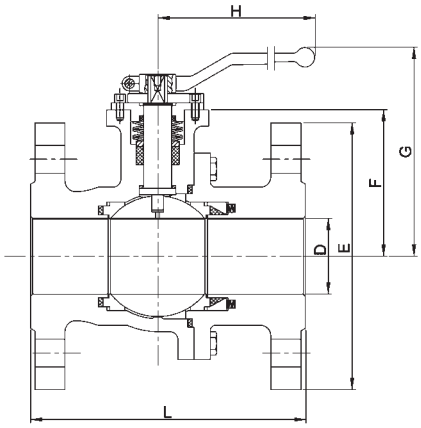

Конструкция крана с плавающим шаром

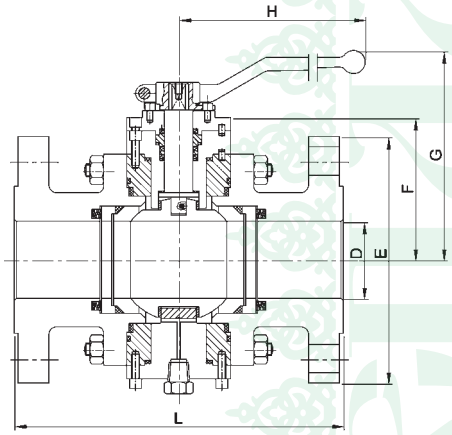

Конструкция крана с двумя опорами шара

Габаритные размеры и технические данные двухходовых шаровых кранов серий P0 (DIN)

DN=D, мм	L, мм	E, мм			F, мм		G, мм		H, мм
	Серия P0	PN1,6 МПа	PN 4,0 МПа	PN10,0 МПа	PN1,0/4,0 МПа	PN10,0 МПа	PN1,0/4,0 МПа	PN10,0 МПа	
15	115	95	95	-	52	-	100	-	185
20	120	105	105	-	54	-	102	-	185
25	125	115	115	140	60	61	110	112	185
32	130	140	140	-	65	-	115	-	185
40	140	150	150	170	75	76	136	130	300
50	150	165	165	195	83	83	144	137	300
65	170	185	185	220	96	98	157	176	300
80	180	200	200	230	114	116	202	215	355
100	190	220	235	265	128	141	216	240	355
125	325/400	250	270	315	158	189	259	274	680
150	350/480	285	300	355	175	237	280	308	680
200	400/600	340	375	430	245	281	358	-	750
250	450/730	405	450	505	316	316	-	-	-
300	500/850	460	515	585	367	370	-	-	-

Габаритные размеры и технические данные двухходовых шаровых кранов серий P1, P3, P6 (ANSI)

DN	D, мм	L, мм			E, мм			F, мм		G, мм		H, мм
		150 lbs	300 lbs	600 lbs	150 lbs	300 lbs	600 lbs	150/300 lbs	600 lbs	150/300 lbs	600 lbs	
$^1/_2$"	15	108	140	-	89	95	-	52	-	100	-	185
$^3/_4$"	20	117	152	-	98	117	-	54	-	102	-	185
1"	25	127	165	216	108	124	124	60	61	111	112	185
1$^1/_2$"	40	165	191	241	127	155	155	75	76	130	130	300
2"	50	178	216	292	152	165	165	84	83	138	137	300
2$^1/_2$"	65	190	241	330	178	190	190	96	98	150	176	300
3"	80	203	283	356	190	209	209	114	116	187	215	350
4"	100	229	304	432	228	254	273	128	141	201	240	350
6"	150	394	403	559	279	317	356	175	237	268	308	680
8"	200	457	502	660	343	381	419	281	281	-	-	-
10"	250	568	568	787	406	444	508	316	316	-	-	-
12"	300	610	610	838	482	520	558	370	370	-	-	-

Фланцы под привод ISO 5211

DN, мм, "	15	20	25	40	50	65	80	100	150	200	250	300
	$^1/_2$"	$^3/_4$"	1"	1 $^1/_2$"	2"	2 $^1/_2$"	3"	4"	6"	8"	10"	12"
PN 1,6-4,0 МПа	F05	F05	F05	F07	F07	F07	F10	F10	F12	F14	F14	F16
PN 10,0 МПа	-	-	F05	F07	F07	F10	F10	F12	F14	F16	F16	F25
150-300 lbs	F05	F05	F05	F07	F07	F07	F10	F10	F12	F14	F14	F16
600 lbs	-	-	F05	F07	F07	F10	F10	F12	F14	F16	F16	F25

* Производитель оборудования оставляет за собой право вносить конструктивные изменения

Крутящий момент двухходовых шаровых кранов серий P0, P1, P3, P6, Нм

DN, мм, "	15	20	25	40	50	65	80	100	150	200	250	300
	1/2"	3/4"	1"	1 1/2"	2"	2 1/2"	3"	4"	6"	8"	10"	12"
150 lbs	11	14	20	60	70	110	180	280	539	910	1560	2190
300 lbs	18	21	28	70	118	170	310	510	890	1530	2020	2430
600 lbs	-	-	50	92	170	-	440	810	1580	2645	3413	5120
PN 16	10	12	18	55	58	105	175	260	520	715	1145	1950
PN 40	17	20	25	65	85	130	275	420	700	1230	1950	2250
PN 100	-	-	50	92	170	275	440	810	1580	2645	3413	5120
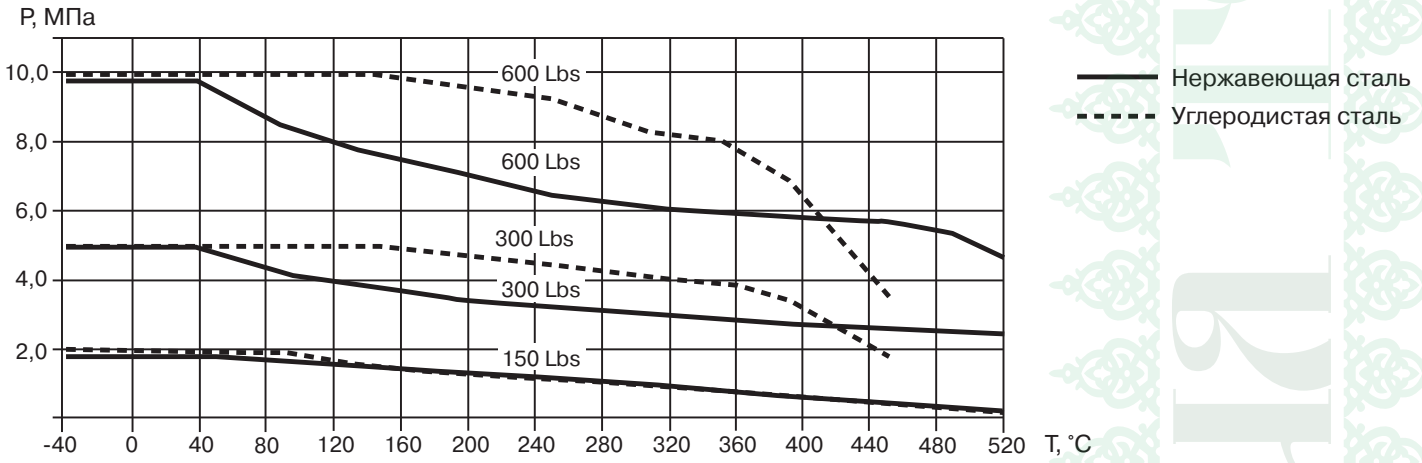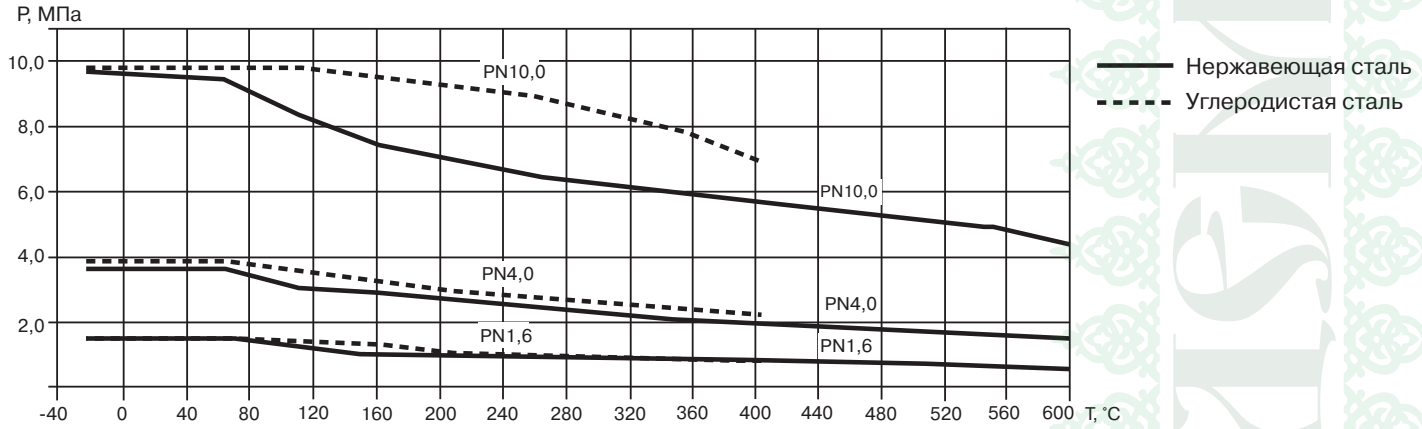
Диаграммы «Температура – Давление»