Электропневматический позиционер CE100

CE1 0 1 - S B5/C5L / M2 V1 M1 B6/C6L

Модель

CE100 E/P	позиционер степень защиты IP65

Исполнение

0	общепромышленное исполнение
4	искробезопасное исполнение EExia IIC T4 to T6 (ATEX)
5	взрывозащищенное исполнение Ex d II BT6 (TIIS)
7	общепромышленное исполнение с обратной связью

Принцип действия и тип присоединения

1	одностороннего действия, Rc 1/4
2	двустороннего действия, Rc 1/4
3	одностороннего действия, NPT 1/4
4	двустороннего действия, NPT 1/4

Температура окружающей среды

S	общепромышленное исполнение: –20...+83 °C; взрывозащищенное исполнение: –20...+60 °C; искробезопасное исполнение (ATEX) T6: –20...+50 °C, T5: –20...+65 °C, T4: –20...+80 °C
L	низкотемпературное исполнение: –50...+60 °C; искробезопасное исполнение (ATEX) T6: –40...+50 °C, T5: –40...+65 °C, T4: –40...+80 °C
H	высокотемпературное исполнение: 0...+100 °C

Монтаж и механизм обратной связи

B5/C5La	рычаг сзади (линейное регулирование)/ 45°
B6/C6L	рычаг сзади (поворотное регулирование)/ 90°

Шкала манометра (давление на выходе)

опционально: кПа, psi, бар

M2	0–0,2 МПа
M4	0–0,4 МПа
M0	0–1,0 МПа

Контрольное реле

V1	одиночное
V2	двойное

Входной сигнал

M1	4–20 мА
M2	4–12 мА
M3	12–20 мА
M4	по запросу пользователя

Монтаж и механизм обратной связи

B5/C5La	рычаг сзади (линейное регулирование)/ 45°
B6/C6L	рычаг сзади (поворотное регулирование)/ 90°

Описание

Предназначен для пропорционального управления пневматическими исполнительными механизмами и пневматическими приводами для регулирующей арматуры.

Преимущества

- Компактный, имеет легкий вес.
- Простая и надежная система «сопло-заслонка», удобен в использовании.
- Взрывозащищенное и низкотемпературное исполнение.
- Клеммная колодка вынесена в отдельный блок, имеет возможность подключения бронированного кабеля.

Технические характеристики
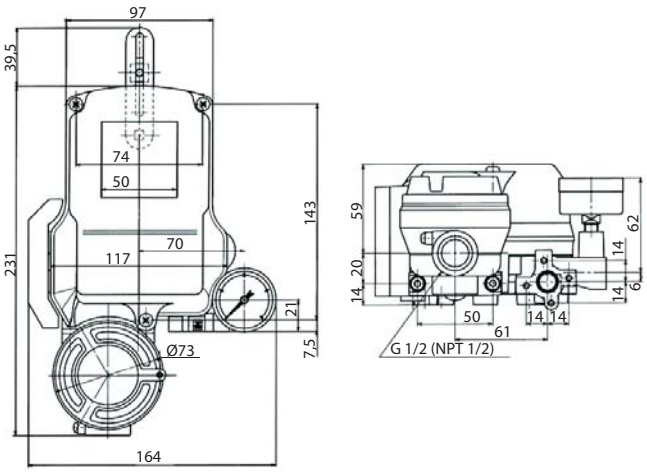
Входной сигнал	4–20 мА
Входное сопротивление	250 Ом
Питающее давление воздуха	0,14–0,7 МПа (140–700 кПа)
Ход/угол поворота	линейное управление: 10–100 мм поворотное управление: 60–90°
Подключение воздуха	1/4 NPT
Подключение питания	1/2 NPT
Степень защиты	IP65
Тип взрывозащиты	ExdIIBT6, если предусмотрена
Механизм обратной связи	линейная зависимость
Температура окружающей среды	взрывозащищенное исполнение: –20..+60 °C; низкотемпературное исполнение: –50...+60 °C
Вес	одностороннего действия: 2,2 кг двустороннего действия: 2,3 кг
Материал корпуса	алюминиевый сплав