ВЕРТИКАЛЬНЫЕ МНОГОСТУПЕНЧАТЫЕ НАСОСЫ

Насосы серии ВМН(ч)15

Характеристики насосов

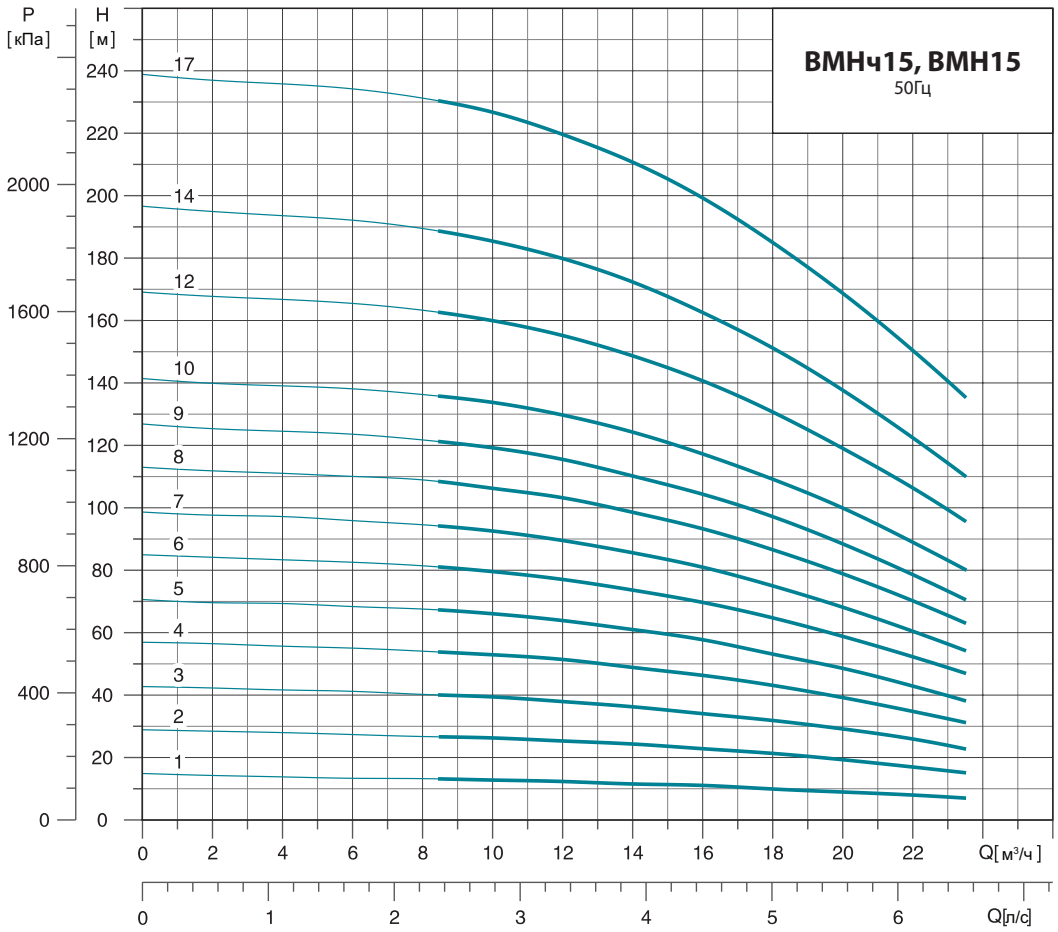

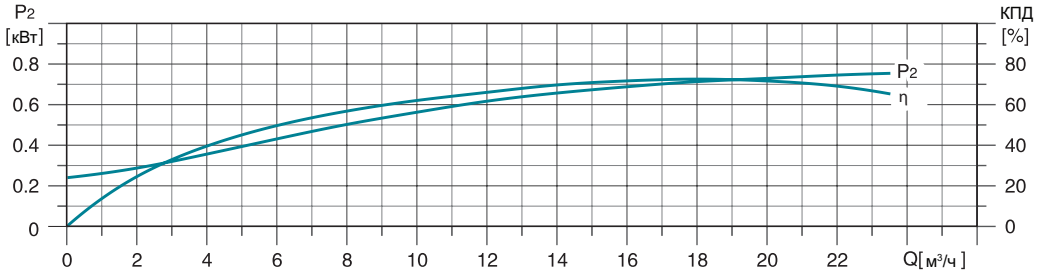

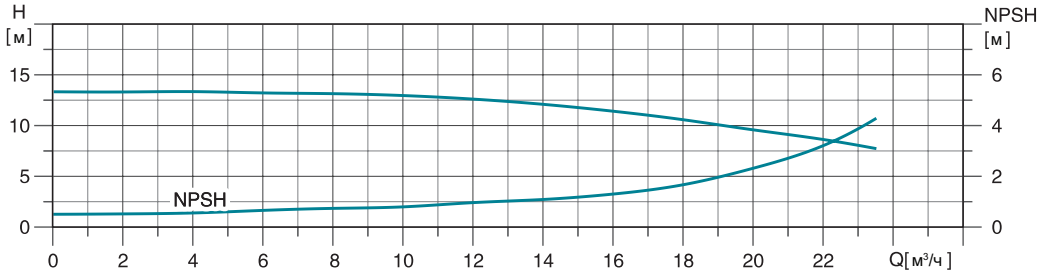

ВЕРТИКАЛЬНЫЕ МНОГОСТУПЕНЧАТЫЕ НАСОСЫ

ВМН/ВМНч

Размеры

Модель	DIN фланец (ВМНч)		DIN фланец (ВМН)		D1	D2	Вес нетто (кг)
	B1	B1+B2	B1	B1+B2			
15-1	354	622	352	620	150	125	44.9
15-2	415	733	413	731	164	127	52.5
15-3	465	805	463	803	186	120	60.9
15-4	510	850	508	848	186	120	64.1
15-5	555	895	553	893	186	120	65.2
15-6	632	1029	630	1027	210	142	75.1
15-7	677	1074	675	1072	210	142	76.1
15-8	722	1119	720	1117	210	142	83.6
15-9	767	1164	765	1162	210	142	83.8
15-10	889	1388	887	1386	254	175	133.2
15-12	979	1478	977	1476	254	175	134.7
15-14	1069	1568	1067	1566	254	175	137.2
15-17	1204	1703	1202	1701	254	175	155.9

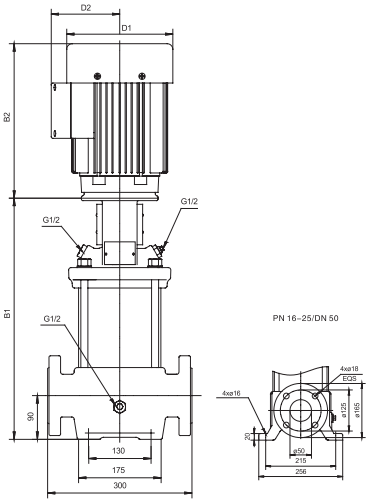

ВМНч

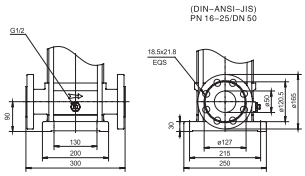

ВМН

Модель	Мощность (кВт)	Q (м³/ч)	8,5	12	15	18	21	23,5
15-1	1,1		13	12	11	10	9	7
15-2	2,2		26	25	23	21	18	15
15-3	3		40	38	35	32	28	22
15-4	4		55	51	47	43	38	32
15-5	4		68	64	58	53	48	38
15-6	5,5		81	77	71	64	58	47
15-7	5,5		95	89	83	75	65	52
15-8	7,5	H (м)	108	103	96	86	75	62
15-9	7,5		121	115	108	97	84	70
15-10	11		136	129	120	109	95	80
15-12	11		164	155	142	130	114	95
15-14	11		189	180	166	151	130	110
15-17	15		231	219	205	185	160	135